ՀԱՏՈՒՅԹ 1 - 1

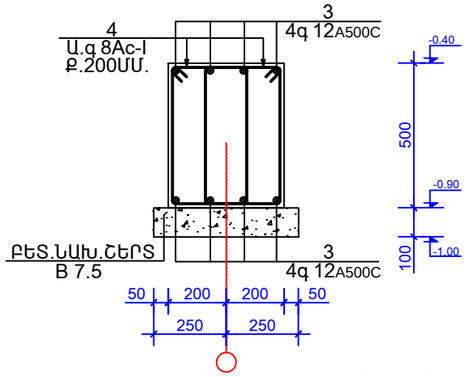

ՀԱՏՈՒՅԹ 4 - 4

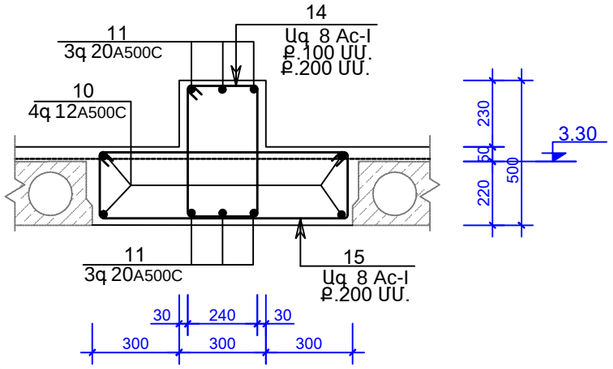

ՀԱՏՈՒՅԹ 2 - 2

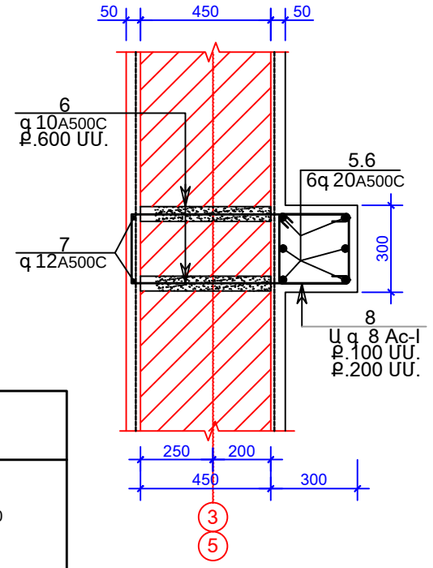

ՀԱՏՈՒՅԹ 3 - 3

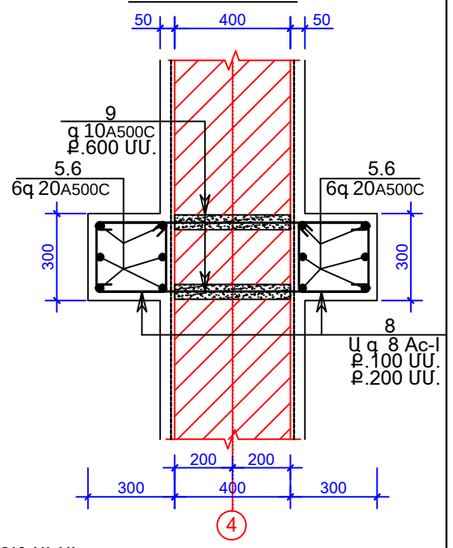

ՍՅՈՒՆԱԿԱԼ

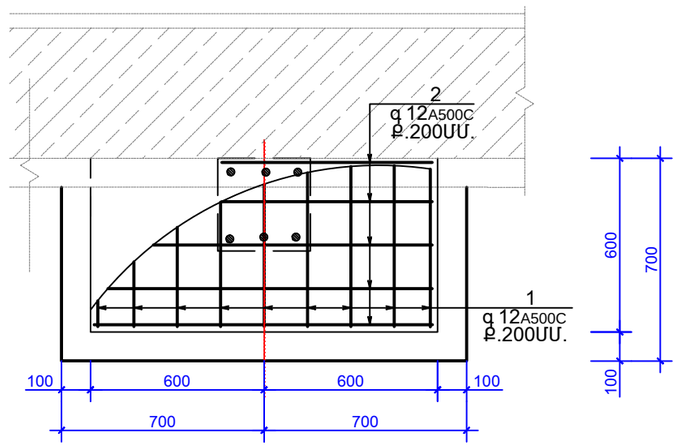

ՀԱՆԳՈՒՅՑ - 1

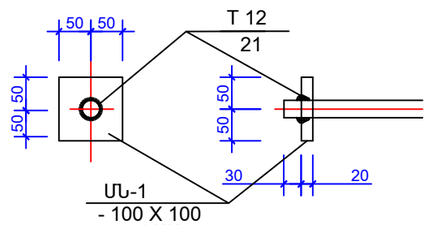

ՄՆ-1
- 100 X 100
t = 14 ՄՄ.

ՆՅՈՒԹԵՐԻ ԾԱԽՍԻ ՄԱՍՆԱԳԻՐ

ԴԻՐՔ	ՆՇԱՆԱԿՈՒՄ	ԱՆՎԱՆՈՒՄ	ՔԱՆԱԿ ՀԱՏ	ԷԼԵՄԵՆՏԻ ՔԱՇԸ	ԷԼԵՄ.ՔԱՇԸ ԿԳ	
		Ե/Բ ՇՐՋԱՆԱԿ«2'»ԱՌԱՆՑՔՈՎ				
		ՍՅՈՒՆԱԿԱԼ				A500c 63.00
1		Φ 12A500C L = 600.0 ՄՄ.	54	0.55ԿԳ.	30	
2		Φ 12A500C L = 1150.0 ՄՄ.	30	1.10ԿԳ.	33	
		ԲԵՏՈՆ B 25 V=2.20Մ .				
	ԲՈՒՏՈԲԵՏՈՆ՝ ԲՈՒՏ Մ 200 ,ԲԵՏՈՆ Մ100 B 7.5 V=6.00 Մ .					
		ՀԻՄՆԱՅԻՆ ՀԵԾԱՆ				A500c 143.00 Ac - I 156.00
3		Φ 12A500C L = 160ԳԾ.Մ.	-	-	143	
4		գ 8 Ac - I L = 1600 ՄՄ.	240	0.65ԿԳ.	156	
		ԲԵՏՈՆ B 25 V=3.50Մ .				
	ԲԵՏՈՆԻ ՆԱԽԱՊԱՏՐԱՍՏԱԿԱՆ ՇԵՐՏ B 7.5 V=1.00 Մ .					
		ՍՅՈՒՆ				A500c 476.00 Ac - I 90.00
5		Φ 20A500C L = 4700.0 ՄՄ.	36	12.00ԿԳ.	432	
6		Φ 10A500C L = 1950.0 ՄՄ.	10	1.25ԿԳ.	13	
7		Φ 12A500C L = 4500.0 ՄՄ.	4	4.00ԿԳ.	16	
8		գ 8 Ac - I L = 1200 ՄՄ.	180	0.50ԿԳ.	90	
9		Φ 10A500C L = 1150.0 ՄՄ.	20	0.75ԿԳ.	15	
		ԲԵՏՈՆ B 25 V=2.00Մ .				
		ՊԱՐՋՈՒՆԱԿ				A500c 319.00 Ac - I 155.00
10		Φ 12A500C L = 70ԳԾ.Մ.	-	-	63	
11		Φ 18A500C L =5500.0 ՄՄ.	12	11.00ԿԳ.	132	
12		Φ 20A500C L = 2600.0 ՄՄ.	8	6.50ԿԳ.	52	
13		Φ 18A500C L = 6000.0 ՄՄ.	6	12.00ԿԳ.	72	
14		գ 8 Ac - I L = 1600 ՄՄ.	105	0.65ԿԳ.	69	
15		գ 8 Ac - I L = 2350 ՄՄ.	90	0.95ԿԳ.	86	
		ԲԵՏՈՆ B 25 V=5.50Մ .				
		ՆԵՐԴԻՐ ԷԼԵՄԵՆՏՆԵՐ				ՊՈՂՊ.13.0
	ՄՆ-1	-100x14 L = 100 ՄՄ.	12	1.10ԿԳ.	13	
	ԱՆՑՔԵՐԻ ԲԱՑՈՒՄ ԾԱԾԿԻ ՍԱԼԵՐՈՒՄ 300x300x220ՄՄ ,V=0.15Մ .					

ԴԻՐՔ	ԷՍՔԻԶ
4	550; 350; 250; 450
5	4450; 250
8	350; 350; 250; 250
6	700; 250; 150; 150; 700
9	950; 100; 100
14	550; 350; 250; 450
15	950; 320; 230; 850

Տնօրեն	Մ.Հուսնյան		TSH-14 ԱՆՈՒՇԱՎԱՆԻ ՄԱՆԿԱՊԱՐՏԵԶԻ ՎԵՐԱԿԱՌՈՒՑՈՒՄ		
ՆԳՃ	Ն.Ստեփանյան				
Նախագծեց	Հ.Կարապետյան		ԿՈՆՍՏՐՈՒԿՏՈՐԱԿԱՆ ՄԱՍ	ՓՈՒԼ	ԹԵՐԹ	ԹԵՐԹԵՐ
Ստուգեց	Ն.Ստեփանյան			ԱՆ	Կ - 33	42
			ՀԱՏՈՒՅԹ 1 - 1-:- 3 - 3 ՆՅՈՒԹԵՐԻ ԾԱԽՍԻ ՄԱՍՆԱԳԻՐ	«ՄԱՌԱ ԵՎ ԴՈՒՍՏՐԵՐ» ՍՊԸ	